第３０回三郷ＦＣｊｒサッカーフェスティバル
（三郷ロータリークラブ杯争奪戦）

優勝	新浜ＦＣ
準優勝	ＦＣ鬼高
第３位	利根キッカーズ
フェアープレー賞	武蔵野サッカースポーツ少年団
敢闘賞	越谷ＰＣキッカーズスポーツ少年団
努力賞	ＦＣ北野

優勝決定戦

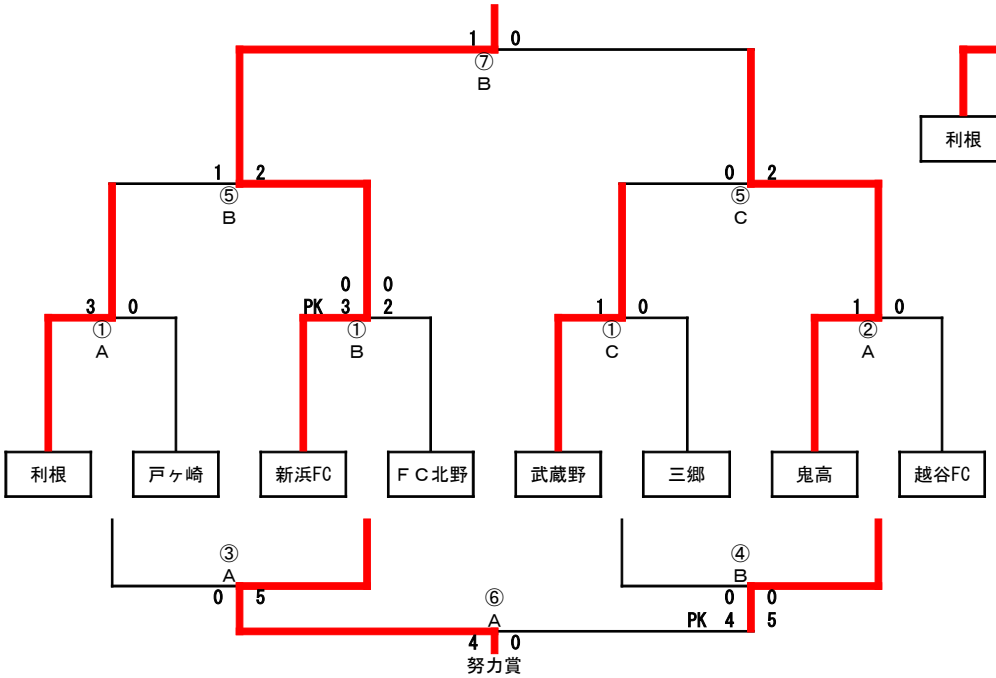

３位決定戦

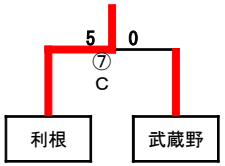
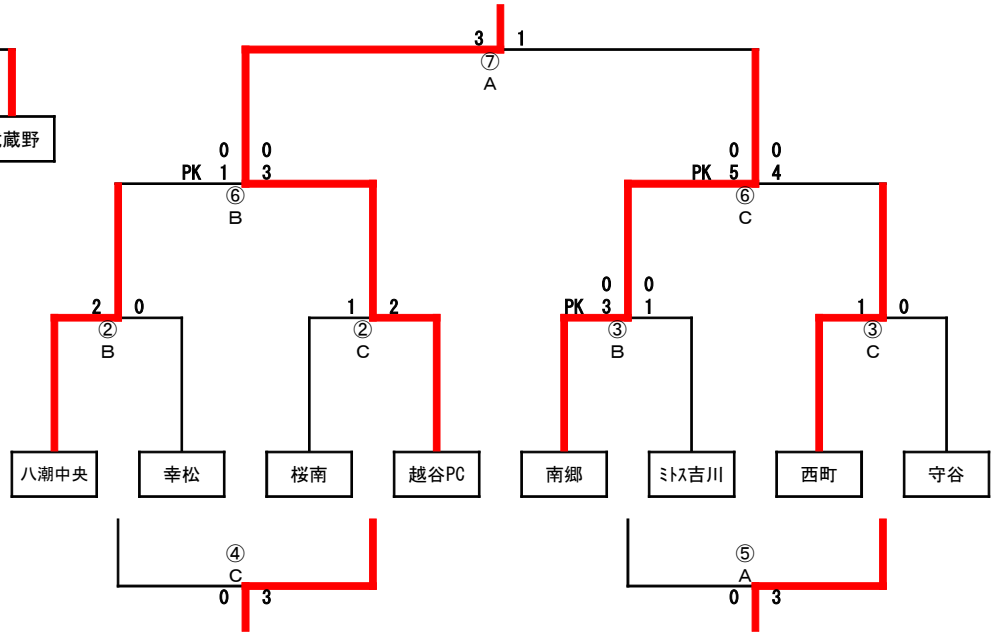
敢闘賞決定戦